El MS-3 Laser combina características de software de máximo rendimiento y alta velocidad de lectura empacado en el escáner más pequeño de Microscan.

A razón de 1,000 descodificaciones por segundo, el **MS-3 Laser** ofrece el desempeño más rápido de lectura en la clase de escáneres integrales de códigos de barra. Su extenso ángulo de lectura de 70 grados, junto con su tamaño ultra-compacto y flexibilidad de montaje hacen del **MS-3 Laser** la selección óptima para la lectura a alta velocidad en instrumentos de fabricante original (OEM).

Sus características de alto rendimiento y flexibilidad están diseñadas en prácticamente cada uno de los aspectos del **MS-3 Laser**. La óptica es ajustable en fábrica y nuestros programas integrales (firmware) pueden adaptarse para satisfacer a prácticamente cualquier aplicación.

El escáner **MS-3 Laser** es el líder en desempeño del trío **MS-3** de Microscan, que también incluye el **MS-3 CCD** y el **MS-3 Engine**. Todos ellos son aptos para aplicaciones integrales de lectura de códigos de barra donde el tamaño, el rendimiento y el ahorro en precio son consideraciones claves.

MS-3 LASER

ESCÁNER ULTRA-COMPACTO DE CÓDIGOS DE BARRA

Tamaño compacto
Este escáner cuadrado de 1.75" (44.5 mm) y .85"(21.6 mm) de altura pesa sólo 2 onzas (57 g) para fácil montaje en equipos robóticos o en espacios pequeños.

Alta velocidad de lectura
Velocidad de lectura ajustable de 350 hasta 1,000 descodificaciones por segundo, a la vez que los robustos algoritmos de descodificación de Microscan aseguran la exactitud de cada lectura.

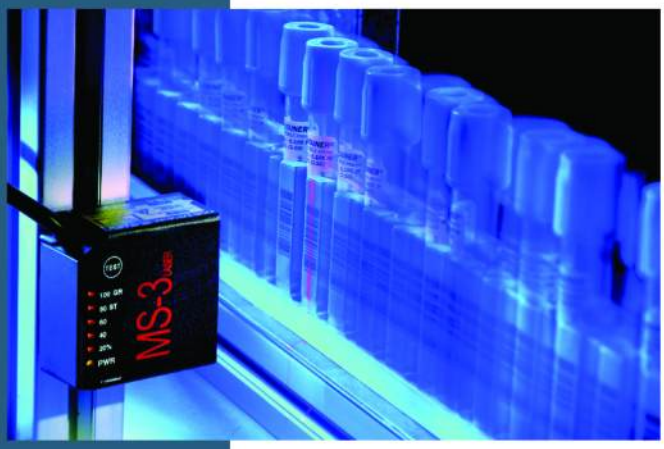

Ángulo ancho de lectura /Óptica ajustable

El ancho ángulo de lectura de más de 70 grados y el punto de enfoque ajustable en la fábrica proporcionan ahorros de espacio en su sistema, brindando mayor flexibilidad en la ubicación del escáner.

Controles en tiempo real

Incluyen tres salidas de relé programables, nuevo maestro y gatillo.

Botón de prueba y LEDs de desempeño

Verifique instantáneamente su tasa de lectura con sólo oprimir un botón, sin necesidad de una PC ni dispositivo de salida. Los LEDs montados sobre el escáner se iluminan para proporcionar una confirmación visual del desempeño del escáner.

Bajo consumo de energía

El MS-3 viene estándar para uso con 5V para bajo consumo de energía (300 mA). Entrada de 10 a 30 V disponible también con un accesorio de interfaz.

Programa ESP™ para ajuste fácil

El software ESP es un prgrama para ajustes que corre bajo Windows, amistoso al usuario, y que brinda una herramienta simplificada para la configuración. Es compatible con Windows 95. 98, NT y 2000.

Simbologías

Al igual que todos los escáneres de Microscan, el MS-3 lee prácticamente todas las simbologías de códigos de barra en uso común, incluyendo:

- Código 93
- Código 39
- Código 128
- Codabar
- Pharmacode
- Interleaved 2 de 5
- UPC / EAN

www.sivartsl.com
sivart
identificación laser visión artificial trazabilidad data matrix

ESCÁNER MS-3 LASER – ESPECIFICACIONES Y OPCIONES

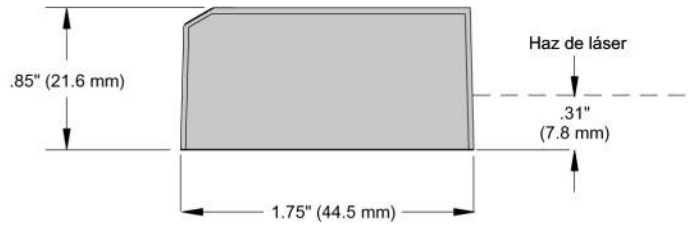

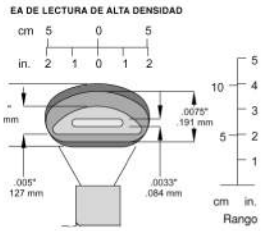

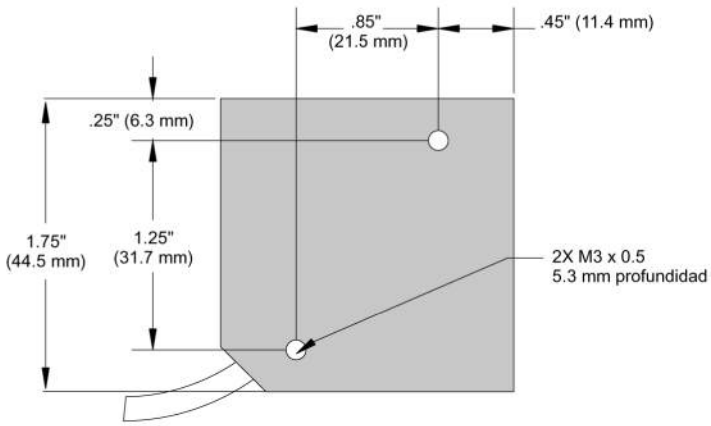

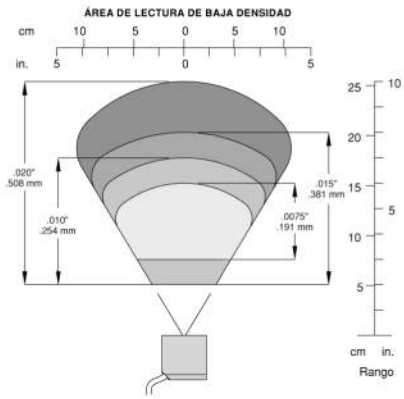

MECÁNICA
Peso: 2 oz. (57 g)

AMBIENTAL
Caja: IP54
Temperatura de operación: 0° a 50°C (32° a 122°F)
Humedad: Hasta 90% (sin condensación)
Vida útil: 40,000 horas a 25°C

MARCA CE
Inmunidad general para industria ligera: EN 55024: Estándar de inmunidad ITE de 1998
Emisiones radiadas y conducidas de equipos ITE: EN 55022: Disturbios ITE 98

LUZ DEL LÁSER
Tipo: Diodo semiconductor de láser visible (650 nm nominal)
Clase de seguridad: CDRH Clase II

COMUNICACIONES
Interfaces: RS-232, RS-422/485 (hasta 115.2 kHz), Keyboard Wedge, USB

PROTOCOLOS
Punto a punto · Punto a punto con RTS/CTS · Punto a punto con XON/XOFF · Punto a punto con RTS/CTS y XON/XOFF · Polling Mode D · Multidrop · Definido por el usuario · Multidrop definido por el usuario · Cadeneta (Daisy Chain)

PARÁMETROS DE LECTURA
Opciones: Línea sencilla, rastreado fijo
Tasa de lectura: Ajustable de 350 a 1,000 lecturas/segundo, inicial=500
Ángulo de ancho de lectura: >70°
Paso: ±50°
Skew: ±40°
Contraste de etiqueta: 25% mínimo @ 650 nm

CONEXIÓN A ANFITRIÓN/ASIGNACIÓN DE CLAVIJAS
CONECTOR HEMBRA D-SUB DE 15 CLAVIJAS

Clavij a No.	Anfitrión RS232	Anfitrión/Aux. RS232	Anfitrión RS422/485	Entrada/Salida
1	Alimentación de +5VDC			Entrada
2	TxD	TxD	TxD (-)	Salida
3	RxD	RxD	RxD (-)	Entrada
4	Tierra de alimentación/Señal			
5	Sin conexión			
6	RTS (sólo 5V)	TxD Aux.	TxD (+)	Salida
7	Salida 1 TTL			Salida
8	Configuración de fábrica			Entrada
9	Gatillo (NPN)			Entrada
10	CTS (sólo 5V)	RxD Aux.	RxD (+)	Entrada
11	Salida 3 TTL			Salida
12	Nuevo maestro (NPN)			Entrada
13	Tierra de chasis			
14	Salida 2 TTL			Salida
15	Sin conexión			

CONECTOR
Tipo: 3 pies de cable terminado con conector hembra D-sub de 15 clavijas

E/S DISCRETAS
Entrada de gatillo: 3 a 24 V nominal (10 mA @ 24 VDC)
Nuevo maestro: 3 a 24 V nominal (10 mA @ 24 VDC)
Salidas (1, 2, 3): 5V compatible con TTL

SIMBOLOGÍAS
Código 39, Codabar, Código 128, I 2 de 5, Código 93, UPC / EAN, Pharmacode

INDICADORES
Zumbador: Lectura correcta, Concuerda/No concuerda, No leyó, On/Off
LEDs: 1 estado, 1 alimentación, 5 desempeño de lectura (representan por ciento de buenas descodificaciones)

RANGOS DE LECTURA

Barras angostas	Rango de lectura
ALTA DENSIDAD	
.0033" (.076 mm)	2.3" A 2.6" (58 A 66 mm)
.005" (.127 mm)	2" A 3.1" (51 A 79 mm)
.0075" (.191 mm)	1.7" A 3.7" (43 A 94 mm)
.010" (.254 mm)	1.5" A 4" (38 A 102 mm)
BAJA DENSIDAD	
.0075" (.191 mm)	3" A 6" (76 A 152 mm)
.010" (.254 mm)	2" A 7" (51 A 178 mm)
.015" (.381 mm)	2" A 8" (51 A 203 mm)
.020" (.508 mm)	2" A 10" (51 A 254 mm)

NOTA: LOS RANGOS DE LECTURA ESTÁN BASADOS EN LA VELOCIDAD DE LECTURA ÓPTIMA PARA LA DENSIDAD ESPECÍFICA

CERTIFICACIONES DE SEGURIDAD, DISEÑADO PARA
DCRH, FCC, UL/cUL, CE, BSMI

ISO/9001/ CERT. NO. US96/0465

Todos los derechos reservados. Especificaciones sujetas a cambios.Las especificaciones de producto citadas son para desempeño típico a 23ºC (74ºF) usando etiquetas de grado A. Algunas características de desempeño pueden variar a altas temperaturas o bajo otros extremos del ambiente.
Garantía—Garantía limitada de un año en piezas y mano de obra. Hay garantías extendidas disponibles.

Sivart S.L.
Pg. Les Monges 2, 08392 Llavaneres (Bcn)
Tel: 93 793 02 55
Fax 93 792 76 34

C/ Asura 95, 28043 Madrid
Tel: 91 388 63 10
Fax 91 759 82 81

www.sivartsl.com