LAS COLUMNAS

Estaciones de marcaje por micropercusión

MICROPERCUSIÓN

COLUMNAS

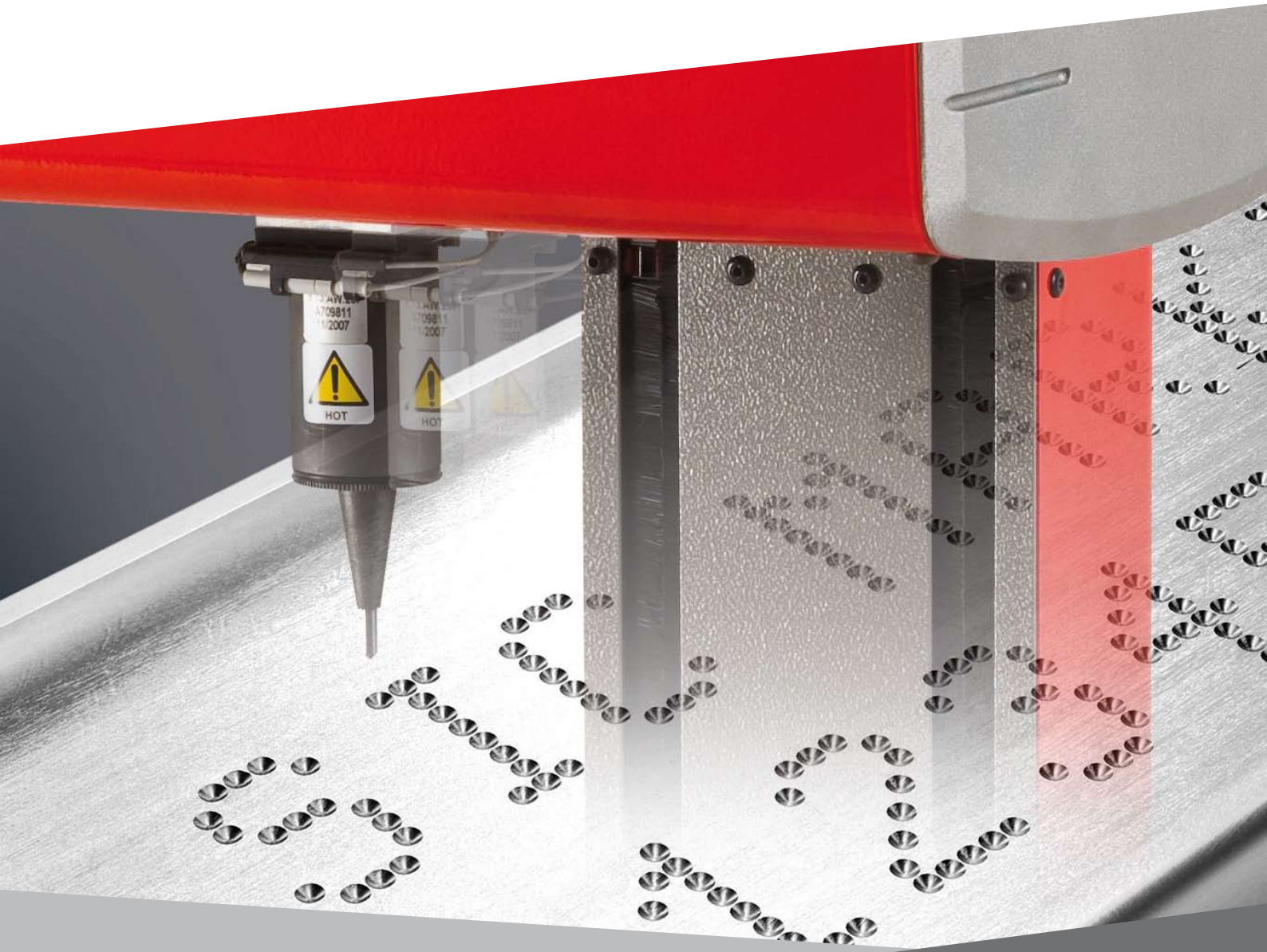

SERIE **e10**

e10-c153
e10-c 303
e10-c153 Z-A

SIC MARKING

TECNOLOGÍA DE MICROPERCUSIÓN : ¡UN MARCAJE RÁPIDO SOBRE TODO TIPO DE MATERIALES!

El marcaje por micropercusión se realiza por medio de un estilete de carburo, activado electromecánicamente, que deforma la superficie de la pieza a marcar.

Este tipo de marcaje (texto, nombre, logotipo, código DataMatrix) es realizado por una sucesión de puntos, cada uno de los cuales es producido por un impacto. La fuerza es transmitida por un impulso eléctrico controlado a través de un electroimán, propulsando al conjunto imantado hacia la superficie a marcar. Un resorte vuelve a llevar el estilete a la posición inicial a la espera del siguiente impulso. La frecuencia puede variar según la fuerza seleccionada y la velocidad de desplazamiento de los ejes X e Y.

La tecnología de micropercusión desarrollada por SIC Marking es única gracias a la medición de corriente realizada entre los impulsos que garantiza la repetibilidad de los impactos. Por consiguiente, la precisión mecánica de los ejes X e Y permite obtener códigos DataMatrix de gran calidad.

COLUMNAS

Dentro de la gama de estaciones de marcaje autónomas, la gama de columna es ideal para el marcaje de todo tipo de materiales, desde el plástico hasta el acero duro de hasta 62 HRC. Las máquinas sobre columna poseen una precisión extrema, una gran velocidad de marcaje y una excelente robustez; eso las convierte en máquinas ideales para todo tipo de marcaje por micropercusión.

Sus grandes ventanas de marcaje, su iluminación por LED y la tecnología Autosensing permiten que estos aparatos sean confiables, precisos y polivalentes. La tecnología de pilotaje electromagnético acepta piezas de formas y de estados superficiales diversos (superficies planas, cóncavas, convexas, circulares, brutas, mecanizadas, etc.) y no precisa más que una sola fuente de energía.

PUNTOS FUERTES DE LA GAMA COLUMNA

Velocidad y Precisión

- Calidad y precisión de las guías (0,02 mm)
- Rapidez (movimiento lineal de 150 mm/s)

Robusto y confiable

- Diseño para el entorno industrial
- Base de fundición de Aluminio
- Mecánica y percutor fabricados para uso intensivo

Amplia gama de opciones

- Eje rotativo
- Suporte de placas
- Ventana de marcaje específico

Alto rendimiento

- Tecnología 100 % electromagnética (no neumática)
- Calidad y precisión de posición
- Gran tolerancia a la distancia estilete/pieza
- Software integrado de gran alcance
- Marcaje sobre todo tipo de materiales de hasta 62 HRC
- Gran ventana de marcaje (300 x 150 mm para c303)

Bajo costo de utilización

- No consumibles
- No mantenimiento
- Consumo eléctrico bajo (300 W)

CUMPLIMIENTO DE LAS NORMAS

- DT05-89
- XP Pr EN9132
- AQG SPEC 2000
- ISO/IEC 16022
- UID
- DATAMATRIX ECC 200

c153

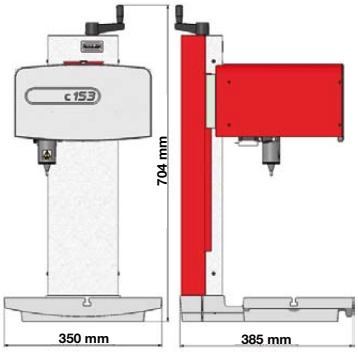

VENTAJAS DE LA c153

- **COMPACTA Y ROBUSTA**
- Base de Aluminio fundido
- Contador integrado
- Iluminación por LED

c 303

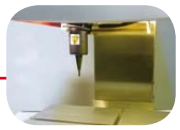

Iluminación por LED en las 3 máquinas

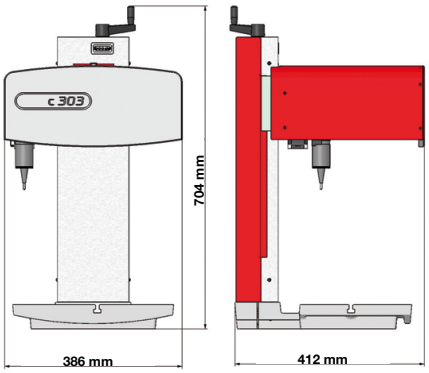

VENTAJAS DE LA c303

- **GRAN VENTANA DE MARCAJE**
- Base de Aluminio fundido
- Contador integrado
- Iluminación por LED

c153 Z-A

Normas aeronáuticas

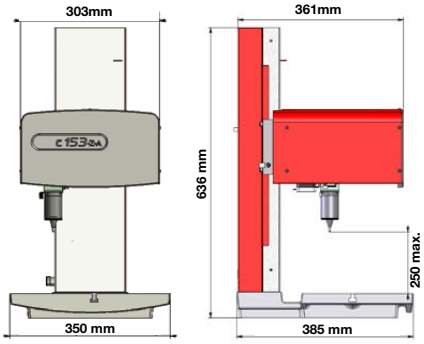

VENTAJAS DE LA c153 Z-A

- **SISTEMA AUTOSENSING** para la detección automática de la superficie
- Ajuste automático de la distancia estilete/pieza
- Columna motorizada con freno integrado
- Iluminación por LED

Autosensing
Sensor integrado que garantiza una distancia constante entre el estilete y la pieza. Ideal para el marcaje de códigos DataMatrix

CARACTERÍSTICAS TÉCNICAS MECÁNICAS

	e10 c153	e10 c303	e10 c153 Z-A
Ventana de marcado	160 x 100 mm	300 x 150 mm	160 x 100 mm
Peso	28 kg	30 kg	30 Kg
Cable de enlace	Carburo de tungsteno (varios largos disponibles opcionalmente)		
Trayectoria de la columna	Hasta 270 mm (Opcional, otras dimensiones)		Hasta 250 mm (Opcional, otras dimensiones)
Ajuste de columna	Manual/Contador		Motorizado / Función autosensing
Velocidad de desplazamiento eje Z	-		Jusqu'à 100 mm/sec.
Iluminación	LEDs		
Botonera inicio / paro	Incluidos		

e10

Ideal para la gama de columna

e10 R

Características estándar

- Pantalla a color
- Puerto USB - Carga/descarga fácilmente sus ficheros de marcaje
- Conectividad (USB, Ethernet, etc.)
- Totalmente programable
- Microcontrolador de última generación: arranque y navegación ultrarrápida
- Funciones histórica y autodiagnóstico (ayuda para el mantenimiento, configuración y estadísticas)
- Marcado angular y circular
- Programación intuitiva con iconos de acceso directo
- Autónoma (no se requiere computadora)
- Teclado industrial protegido por membrana
- 100 % compatible con las máquinas antiguas

Especificidades de la e10 R

- Dimensiones reducidas (integración fácil)
- Reversibilidad de los sistemas de conexión: salida de los cables por lo alto o por lo bajo
- Fijación sobre riel DIN (opcional)
- Montaje vertical posible dentro de un armario eléctrico

Pantalla a color

Puerto USB frontal: importar/exportar ficheros de marcaje – Conexión para teclado externo

Múltiples conectividades: se adapta a los distintos protocolos de comunicación

CARACTERÍSTICAS TÉCNICAS ELECTRÓNICAS

	e10	e10 R
Dimensiones (P x l x h)	322 x 380 x 112 mm	112 x 380 x 222 mm o 140 x 380 x 222 mm con kit riel DIN (opcional)
Peso	5 kg	
Resolución de pantalla LCD	480 x 272 pixeles	
Teclado	Qwerty integrado, protegido por membrana	
Potencia	300 Watt	
Alimentación electrica	Monofase 85 a 260 VAC, 50 a 60 Hz	
Numéro de ejes controlados	2 ° (3 ° y 4 ° ejes opcional)	
Temperatura de funcionamiento	De 5 a 40°C	
PROGRAMA DE MANEJO		
Memoria	7110 Ko	
Función de texto	Incremento, códigos fechas	
Logotipos	Desde un PC o una memoria USB	
Data Matrix	Hasta 348 caractères, 48 x 48 puntos	
Tipos de fuente	4x6, Arial, Comic, Comic_B, Courier, OCR, OCR_BOLD, OCRA	
Estilo	Angular, circulo, inverso, espejo	
Tamaño de los carácteres	De 0,1 mm a 99 mm (limitada en función de la ventana de marcado)	
Fuerza de marcado	9 niveles ajustables	
Profundidad	Hasta 0,5 mm (en función a material)	
Resolución entre puntos	0,05 mm	
Gestión de equipos	10 turnos de trabajo/24h	
Contraseña	3 niveles de seguridad	
Historial	Fichero Excel exportable	
Ayuda al mantenimiento	Autodiagnóstico	
Programa	17 idiomas	
COMUNICACIÓN		
Puertos	RS232, RS422, USB (RS485 Profibus y TCP/IP Ethernet opcional)	
Entradas/Salidas	8/8	
Entrada teclado externo	USB	
Sálida ext.	5V – 0,5A y 48V – 3A	
Paquete de software para PC	Creación de ficheros de marcaje, controlador de transferencia/PC o memoria USB, historial	

Opciones, accesorios y aplicaciones

MÁQUINAS

Eje rotativo

Soporte de placas

Ventana de marcado específico

Lector de código Datamatrix

Cámara fija

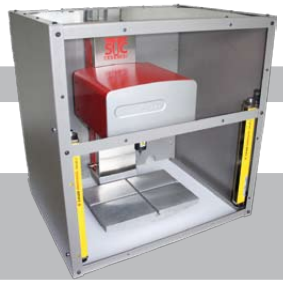

Caja de protección con cortina de luz

Base de datos

Software WINSIC

Puntas y tuercas guías

Pedal de inicio

Cargador de placas

Lector de código de barras Bluetooth (inalámbrico)

CONTROLADOR

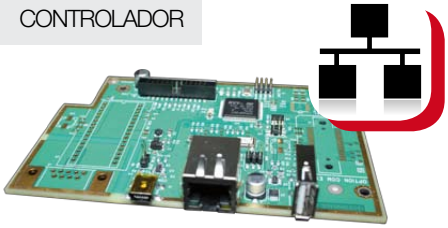

Tarjeta de Ethernet

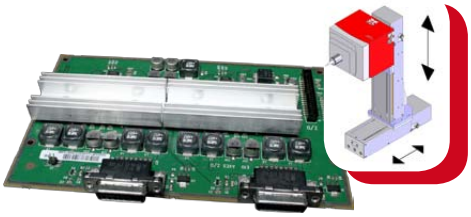

Tarjeta para controlar el 3er y 4to eje

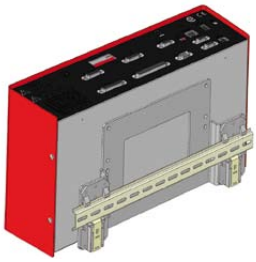

Kit de fijación del riel DIN

APLICACIONES

Sistema de carga de placas

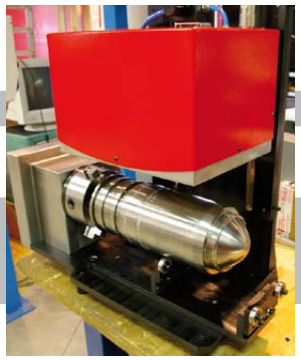

Marcaje, utilizando el eje rotativo

Marque hoy
Identifique mañana

SIC MARKING, EL ESPECIALISTA DEL MARCADO

SIC Marking desarrolla soluciones de marcaje permanente y de verificación automática para la trazabilidad de componentes.

SIC Marking ha desarrollado una gama completa de máquinas de marcado por micropercusión, rayado y láser.

SIC MARKING, UNA RED MUNDIAL DE 40 DISTRIBUIDORES Y 5 FILIALES.

SIC Marking
ZAC Bel-AIR
195 Rue des Vergers
69480 POMMIERS - FRANCE
Tél : +33 (0) 4 72 54 80 00
Fax : +33 (0) 4 78 47 39 40
info@sic-marking.com
www.sic-marking.es

ACTIVIDADES DE SIC Marking®

MARCADO

- MARCADO MECÁNICO
- MICROPERCUSIÓN
- RAYADO
- LASER

VISIÓN INDUSTRIAL

- VISIÓN INDUSTRIAL

SOLUCIONES COMPLETAS

- SOLUCIONES COMPLETAS

(2015/04) SIC Marking ® se reserva los derechos de mejora de sus productos - Este documento no es contractual.

Intertek

www.sic-marking.es